General Product Safety Regulation

B2Minck

Single-sided, Double-sided and Diagonal

Index

General Product Safety Regulation (GPSR) Document 2
1. Introduction 2
2. Product description 2
3. Risk assessment 3
3.1 Risk identification 3
3.2 Risk analysis 3
3.3 Risk Management 3
4. Compliance with Regulations and Standards 4
5. Instructions for Use and Warnings 4
5.1 Installation 4
5.2 Use 4
5.3 Warnings 4
6. Declaration of Conformity 4
7. Appendices 5
Appendix 1 6

Op al onze offertes, op alle opdrachten aan ons en op alle met ons gesloten overeenkomsten zijn de Metaalunie-voorwaarden van toepassing, gedeponeerd ter Griffie van de Rechtbank te Rotterdam, volgens de laatste aldaar neergelegde tekst. Deze leveringsvoorwaarden worden u op verzoek toegezonden.

General Product Safety Regulation (GPSR) Document

Product Name: B2Minck
Origin: The Netherlands
Manufacturer: Lo Minck Mobility BV, Lisserbroek, The Netherlands
Version: V1.0

1. Introduction

This document has been prepared in accordance with the **General Product Safety Regulation (EU) 2023/988** and demonstrates that the **B2Minck** product meets safety requirements when used as intended.

2. Product description

Product Name: B2Minck (various versions: single-sided, double-sided, diagonal, single)
Type: Bicycle parking system
Target Group: General consumers, businesses, and public sector
Purpose: To provide stability and comfort when parking bicycles
Material:
- **Frame/brackets:** Hot-dip galvanized steel
- **Attachment bracket:** Hot-dip galvanized + powder coating (RAL7016)

Dimensions: Variable depending on model (spacing: 375mm, 400mm, 500mm, 600mm)
Maximum Tire Width: 22 mm to 65 mm

Op al onze offertes, op alle opdrachten aan ons en op alle met ons gesloten overeenkomsten zijn de Metaalunie-voorwaarden van toepassing, gedeponeerd ter Griffie van de Rechtbank te Rotterdam, volgens de laatste aldaar neergelegde tekst. Deze leveringsvoorwaarden worden u op verzoek toegezonden.

3. Risk assessment

3.1 Risk identification

The following risks have been identified for the B2Minck:

Risk	Description	Measure
Mechanical risk	Risk of pinching or trapping	No sharp edges; smooth finish
Instability	Falling due to improper use	Modular design; stable base
Damage to bike components	Damage to brake discs	Smart design prevents contact
Coating degradation	Rust formation	Hot-dip galvanized steel with coating

3.2 Risk analysis

All risks have been evaluated based on severity and probability.

3.3 Risk Management

Measures have been taken to eliminate or minimize risks:

- Use of high-quality materials (hot-dip galvanized steel)
- Smooth and rounded design to avoid sharp edges
- Stability ensured by a modular design

Op al onze offertes, op alle opdrachten aan ons en op alle met ons gesloten overeenkomsten zijn de Metaalunie-voorwaarden van toepassing, gedeponeerd ter Griffie van de Rechtbank te Rotterdam, volgens de laatste aldaar neergelegde tekst. Deze leveringsvoorwaarden worden u op verzoek toegezonden.

4. Compliance with Regulations and Standards

The **B2Minck** product complies with the following relevant guidelines and standards:
- **EU 2023/988**: General Product Safety Regulation (GPSR)
- **EN 14765**: Safety standard for bicycles and related accessories
- **CE Marking** (available per project upon request)

5. Instructions for Use and Warnings

5.1 Installation

- Volg de installatiehandleiding voor correcte montage.

5.2 Use

- Suitable for bicycles with a tire width between 22mm - 65mm.
- Bicycles must be placed correctly in the parking system.

5.3 Warnings

- Do not overload the system.
- Check stability after installation.

6. Declaration of Conformity

Manufacturer:
Lo Minck Mobility BV
Gansoord 80,
2165 BD Lisserbroek, Nederland

Lo Minck Mobility BV hereby declares that the **B2Minck** product complies with the requirements of the **General Product Safety Regulation (EU 2023/988)** and all applicable standards.

Signature: _____

Name: Arjan Minck
Date: 03-02-2025

Op al onze offertes, op alle opdrachten aan ons en op alle met ons gesloten overeenkomsten zijn de Metaalunie-voorwaarden van toepassing, gedeponeerd ter Griffie van de Rechtbank te Rotterdam, volgens de laatste aldaar neergelegde tekst. Deze leveringsvoorwaarden worden u op verzoek toegezonden.

7. Appendices

- Technical drawings
- Product specifications (available upon request)
- Installation manual (available upon request)

Gansoord 80 | 2165 BD Lisserbroek (NL) | T: +31-(0)252-420384 | www.lo-minck.nl | info@lo-minck.nl
KvK: 77815092 | BTW: NL861156687B01 | BIC: RABONL2U | IBAN: NL95RABO 0328101524 | SC: 990260 | EORI: 861156687
Op al onze offertes, op alle opdrachten aan ons en op alle met ons gesloten overeenkomsten zijn de Metaalunie-voorwaarden van toepassing, gedeponeerd ter Griffie van de Rechtbank te Rotterdam, volgens de laatste aldaar neergelegde tekst. Deze leveringsvoorwaarden worden u op verzoek toegezonden.

Appendix 1

Technical drawing, left to right, top to bottom, Single sided, double sided, single single sided, diagonal, single double sided.

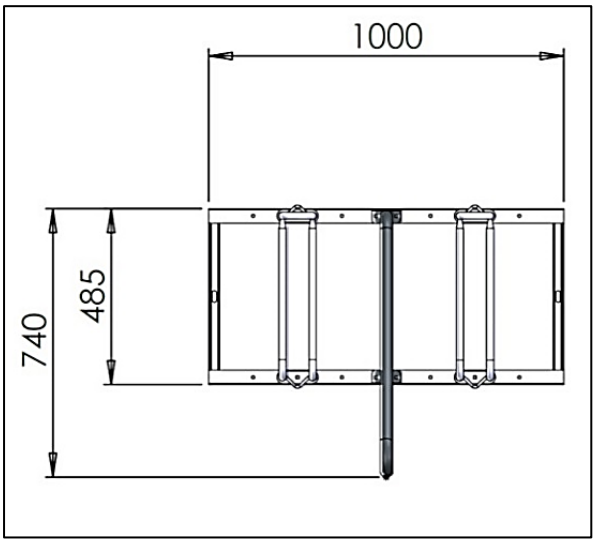

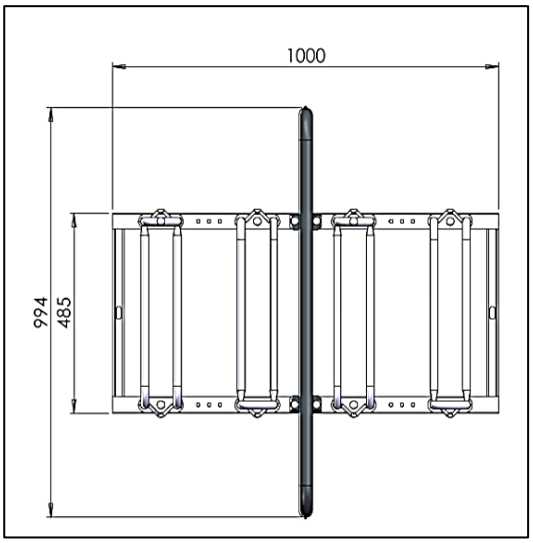

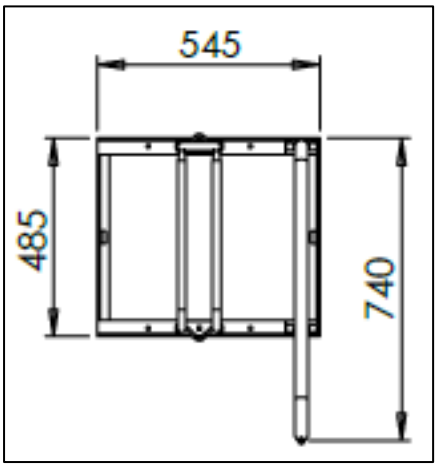

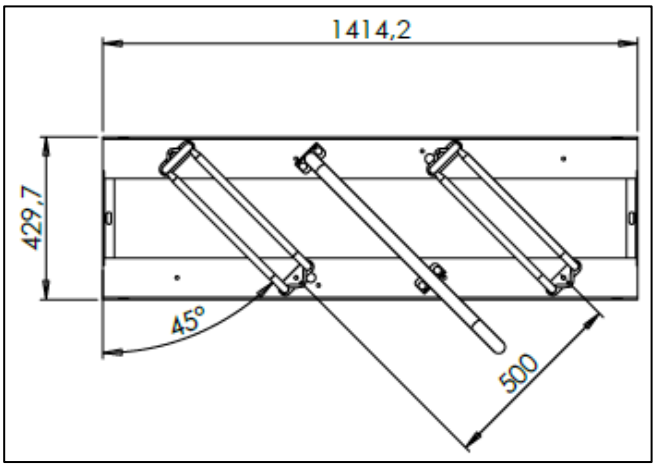

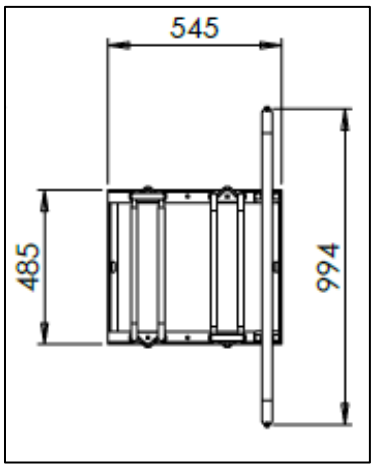

Op al onze offertes, op alle opdrachten aan ons en op alle met ons gesloten overeenkomsten zijn de Metaalunie-voorwaarden van toepassing, gedeponeerd ter Griffie van de Rechtbank te Rotterdam, volgens de laatste aldaar neergelegde tekst. Deze leveringsvoorwaarden worden u op verzoek toegezonden.