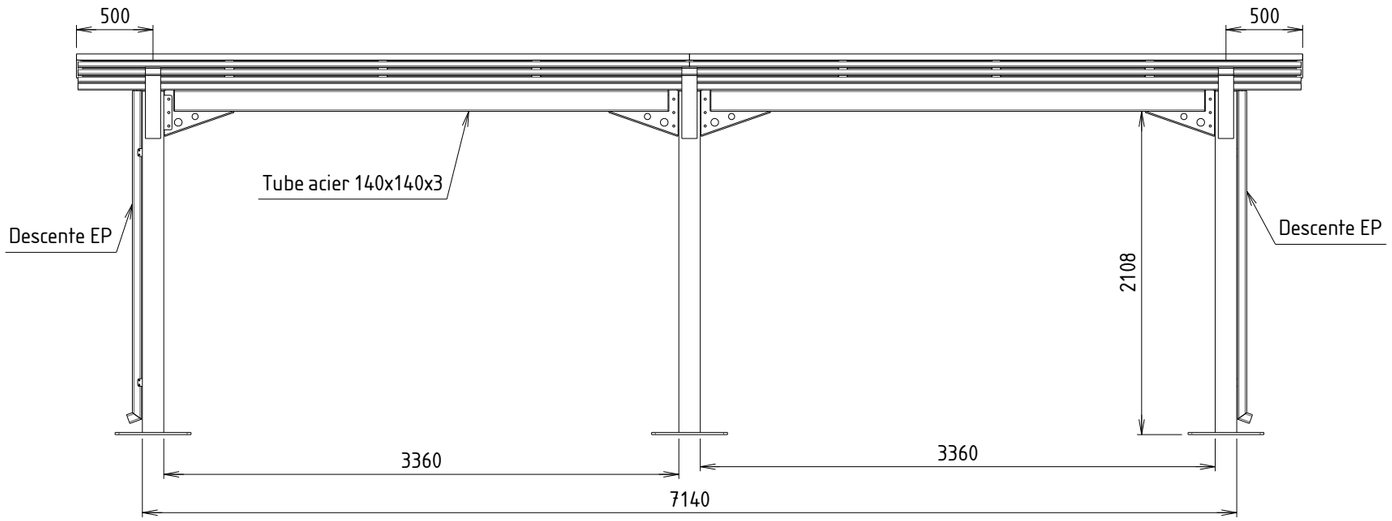

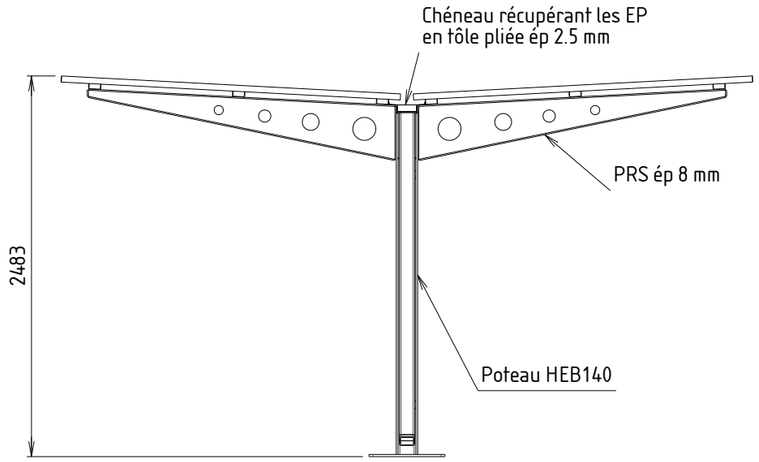

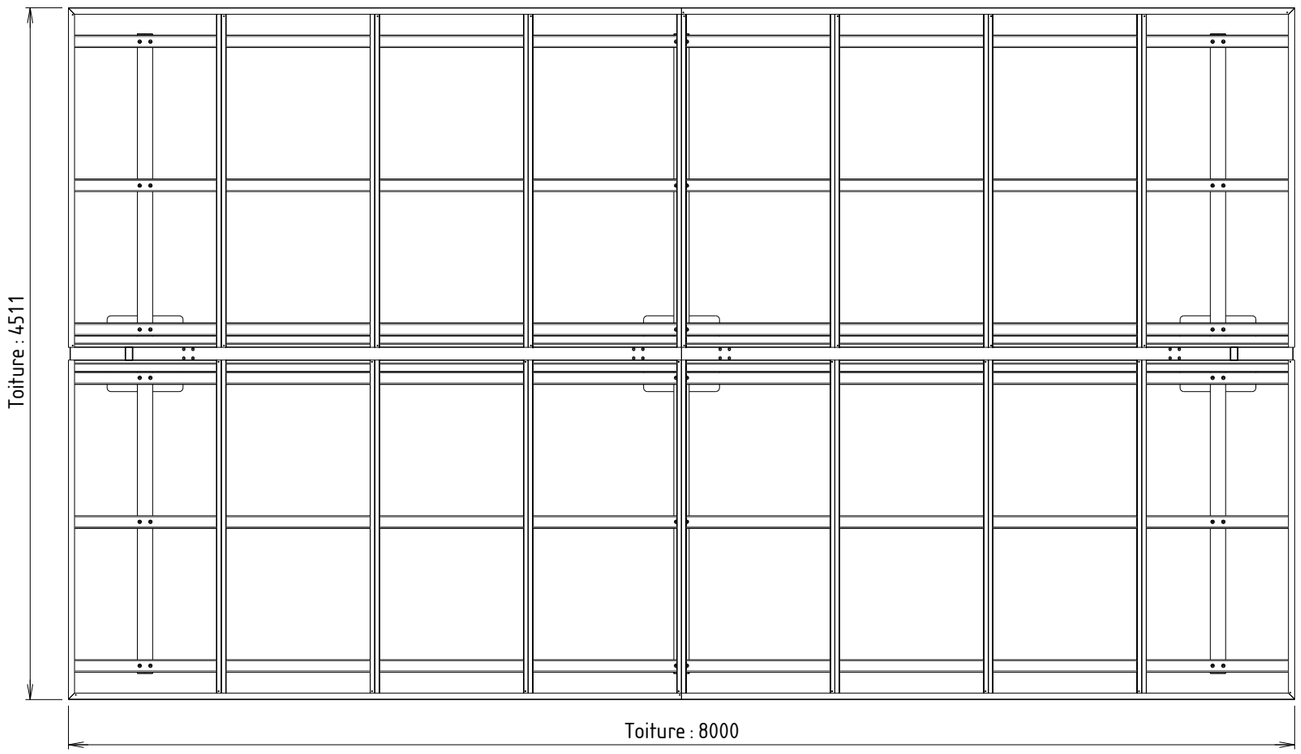

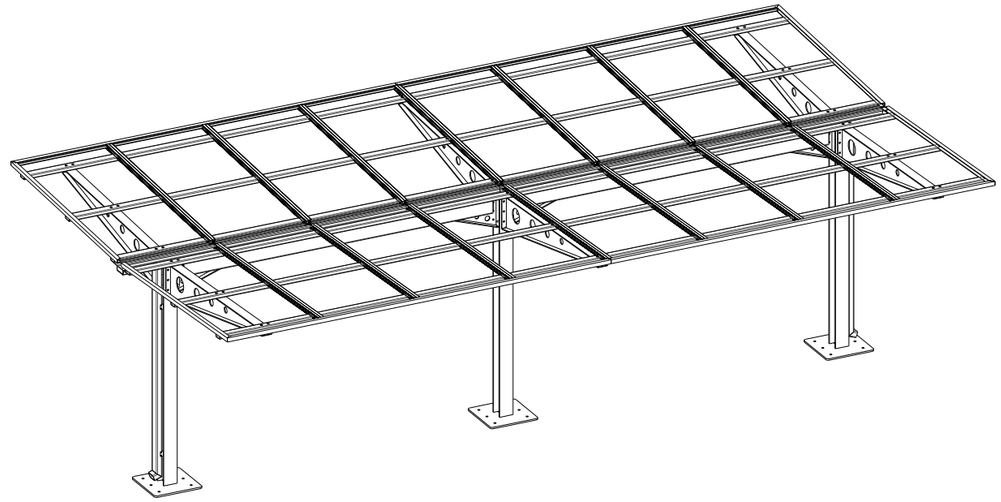

A3	Ech : 1 : 40	**N° de produit :**	G : P :	**Réf interne :**	**Matière :**
1/2		Désignation :	Vernon 8 x 4.5m Norvège toiture Poly		Masse :
		abriplus	Abri Plus Equipement 31, rue de l'industrie, 44310 St Philbert de Grand Lieu 02 40 78 08 08 info@abri-plus.com		Date : 31/03/2025
					Auteur : Mercier Mickaël

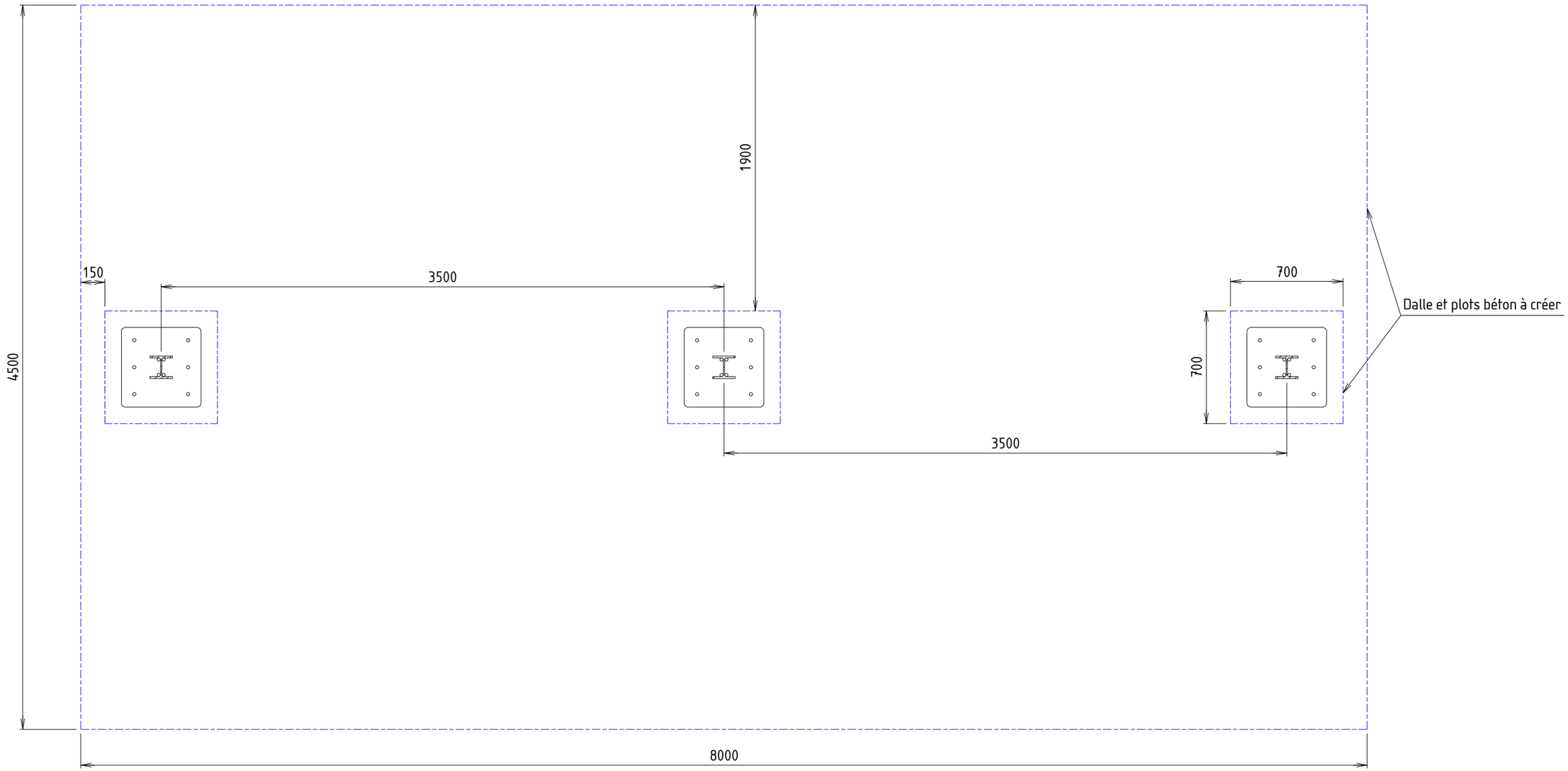

Les poteaux seront fixés au sol par des chevilles HST-R M16x140/25
Dalle béton à fabriquer 8000x4500x250 mini
Avec 3 plots 700x700x700mm au niveau des pieds

A3	Ech : 1 : 40	**N° de produit :**	G : / P :	**Réf interne :**	**Matière :**
2/2		Désignation :	Vernon 8 x 4.5m Norvège toiture Poly		Masse :
		abriplus	Abri Plus Equipement 31, rue de l'industrie, 44310 St Philbert de Grand Lieu 02 40 78 08 08 info@abri-plus.com		Date : 31/03/2025
					Auteur : Mercier Mickaël